ΤΕΧΝΙΚΟ ΕΚΒΟΛΗΣ ΑΓΩΓΟΥ D=1,00 και 1,20 μ

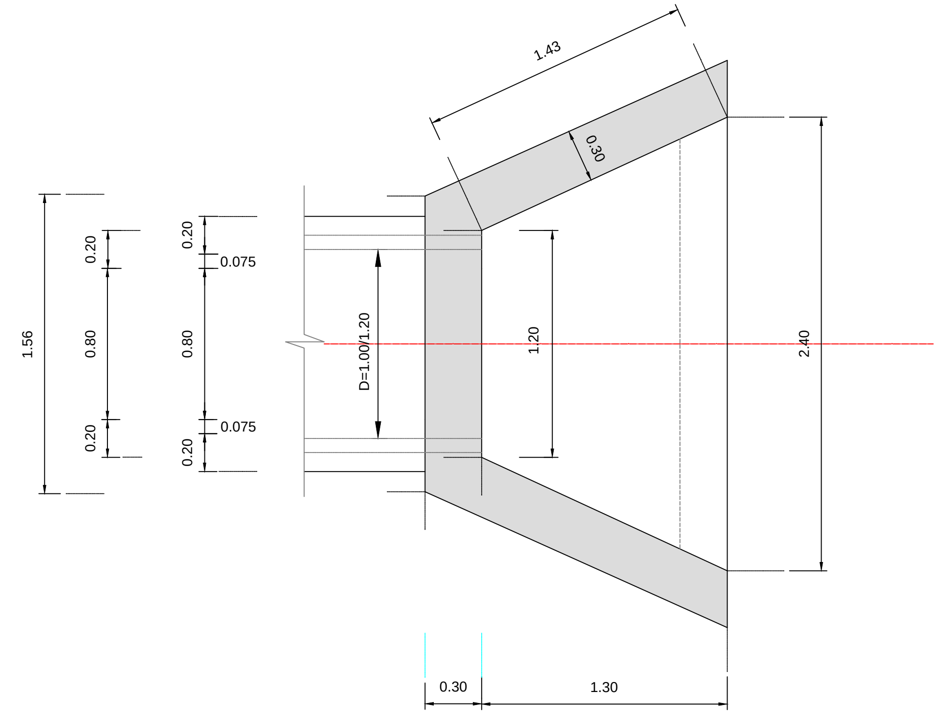

1. ΚΑΤΟΨΗ ΠΤΕΡΥΓΟΤΟΙΧΟΥ ΕΚΒΟΛΗΣ ΑΓΩΓΟΥ D=1.00

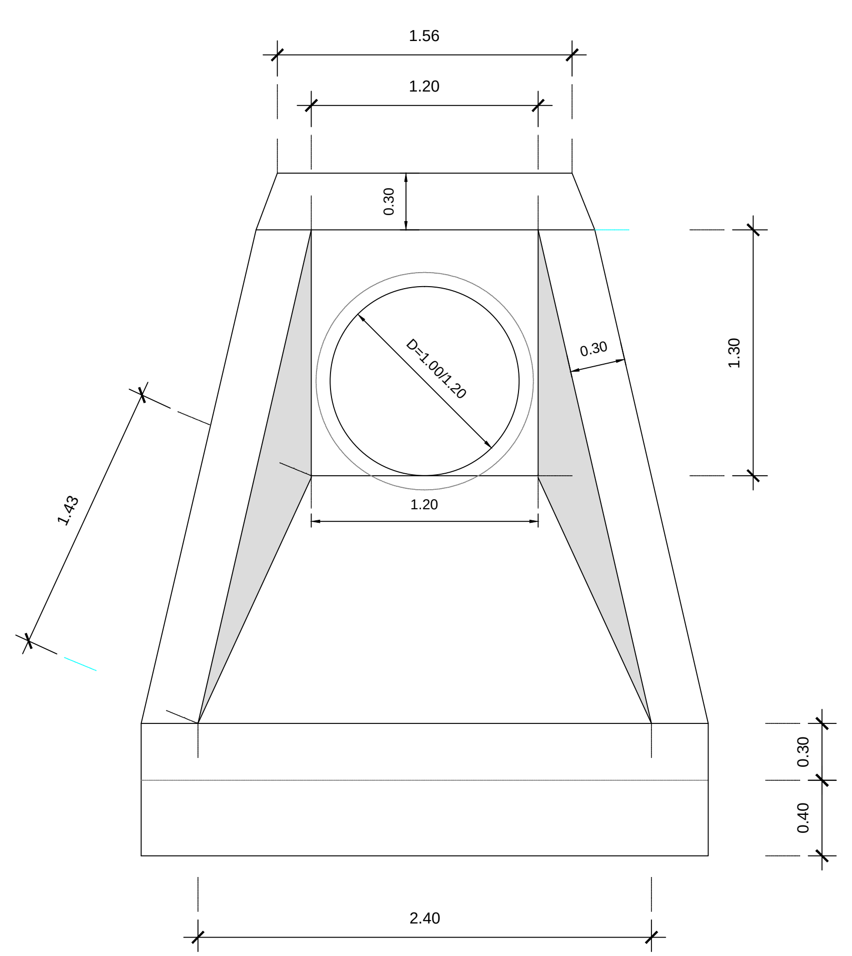

3. ΟΨΗ

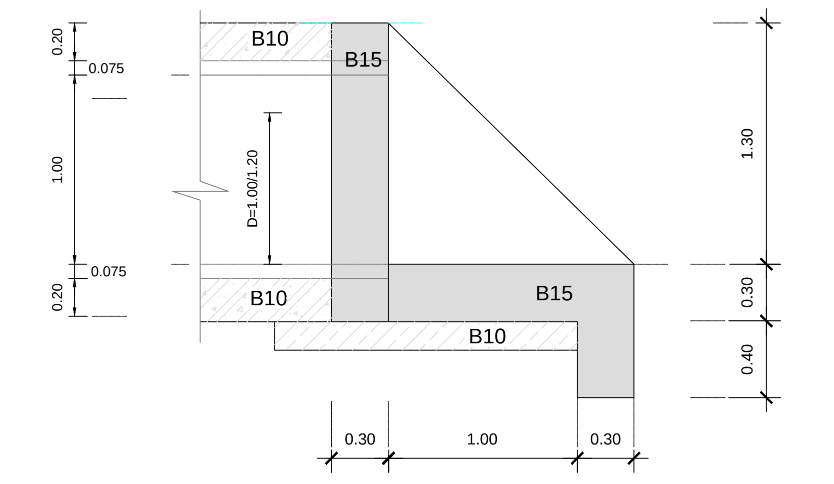

2. ΤΟΜΗ ΠΤΕΡΥΓΟΤΟΙΧΟΥ ΕΚΒΟΛΗΣ ΑΓΩΓΟΥ D=1.00

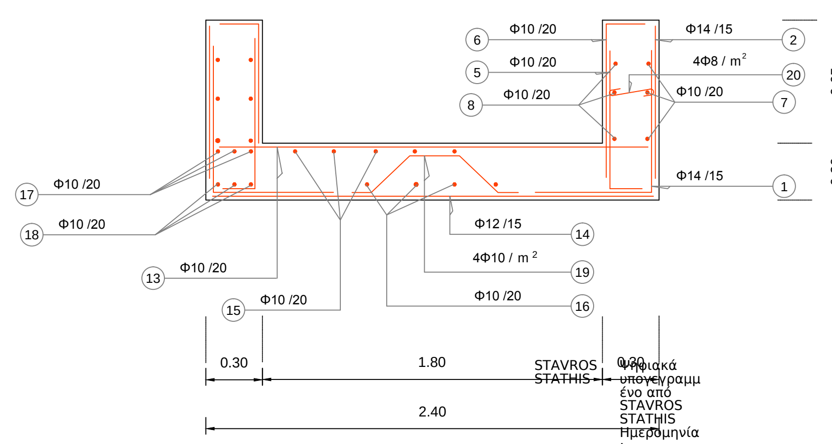

ΤΟΜΗ Α - Α

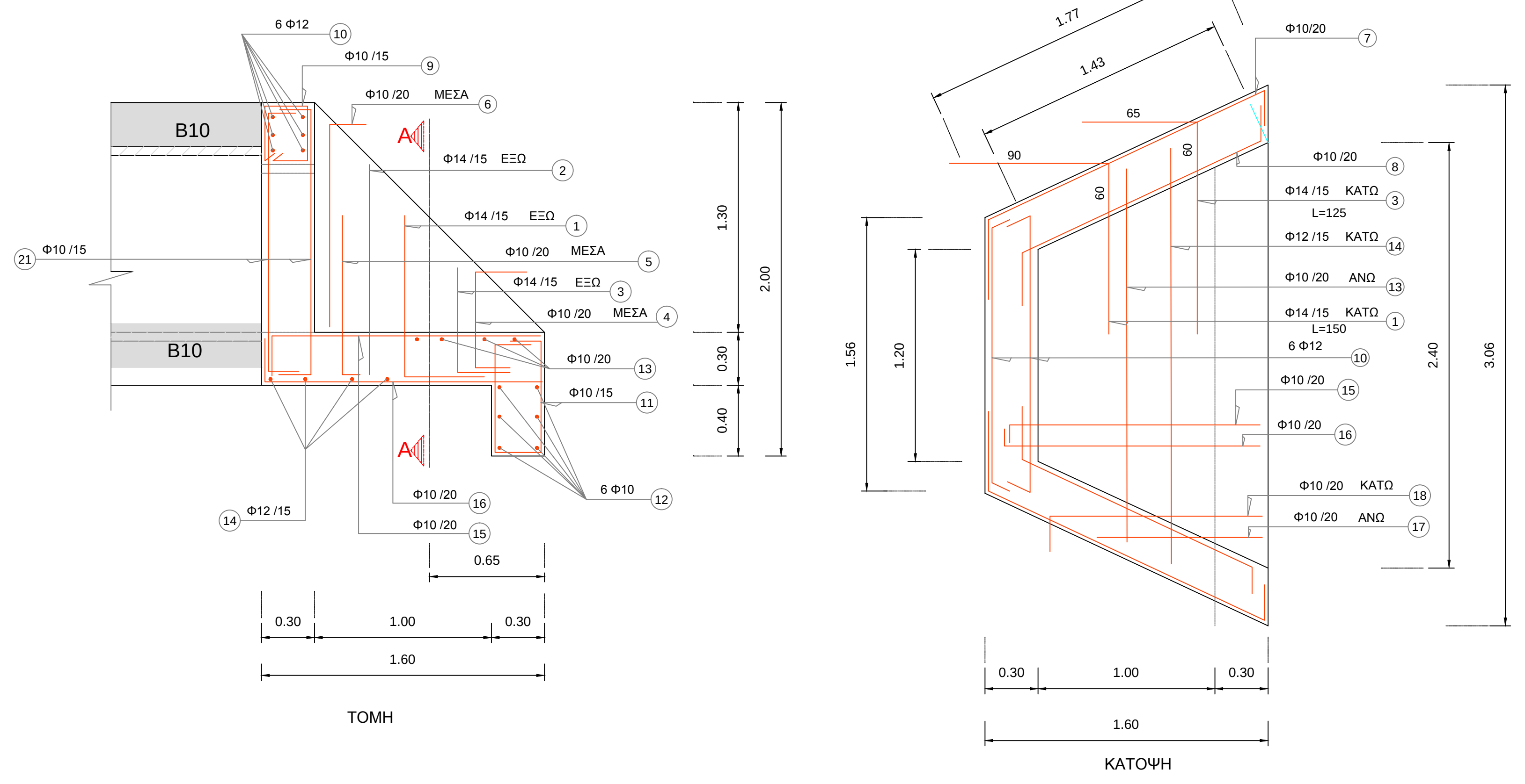

4. ΟΠΛΙΣΜΟΙ ΠΤΕΡΥΓΟΤΟΙΧΟΥ ΕΚΒΟΛΗΣ ΑΓΩΓΟΥ D=1.00

5. ΠΙΝΑΚΑΣ ΟΠΛΙΣΜΟΥ ΠΤΕΡΥΓΟΤΟΙΧΟΥ ΚΑΤΑΝΤΗ ΑΓΩΓΟΥ

a/a	ΣΧΗΜΑ ΡΑΒΔΟΥ	Ø	ΜΗΚΟΣ ΤΕΜΑΧ.	ΟΜΟΙΑ ΤΕΜΑΧ.	ΟΛΙΚΟ ΜΗΚΟΣ	ΒΑΡΟΣ ΑΝΑmm	ΟΛΙΚΟ ΒΑΡΟΣ
1	90 / 60	14	1.50	10	15.00	1.210	18.15
2	90-155	14	1.22	10	12.20	1.210	14.76
3	65 / 60	14	1.25	10	12.50	1.210	15.13
4	25 / 40-90 / 25	10	1.15	8	9.20	0.617	5.68
5	60 / 25	10	0.85	16	13.60	0.617	8.39
6	80 / 25	10	1.05	16	16.80	0.617	10.37
7	40 / 170 / 25	10	2.35	8	18.80	0.617	11.60
8	30 / 140 / 25	10	1.95	8	15.60	0.617	9.63
9	25 / 5 / 35 / 35 / 25	10	1.30	11	14.30	0.617	8.82
10	30 / 150 / 30	12	2.10	6	12.60	0.888	11.19
11	25 / 65 / 65 / 25	10	2.05	20	41.00	0.617	25.30
12	300	10	3.00	6	18.00	0.617	11.11
13	150 - 300	10	2.25	7	15.75	0.617	9.72
14	150 - 300	12	2.25	10	22.50	0.888	19.98
15	25 / 155	10	1.80	9	16.20	0.617	10.00
16	155 / 25	10	1.80	9	16.20	0.617	10.00
17	150- 50	10	1.00	3	3.00	0.617	1.85
18	25 / 150-50	10	1.25	3	3.75	0.617	2.31
19	30 / 20 / 30 / 15 / 15	10	1.10	15	16.50	0.617	10.18
20	10 / 30 / 10	8	0.50	8	4.00	0.395	1.58
21	25 / 155 / 25	10	2.05	12	24.60	0.617	15.18
						ΑΘΡΟΙΣΜΑ	230.93
						ΟΛΙΚΟ ΒΑΡΟΣ (ST III) S500	231 χγρ

ΠΡΟΜΕΤΡΗΣΗ ΥΛΙΚΩΝ

ΒΕΤΟΝ Β15 (C12/15) ΣΩΜΑΤΟΣ ΦΡΕΑΤΙΟΥ D1000
1,30*1,56*0,30-πR^2*0,30+1,30*1,43*0,30*2/2+(3,00+1,53)/2*1,43*0,30 = 1,87 μ3

ΞΥΛΟΤΥΠΟΣ ΤΕΧΝΙΚΟΥ
(1,43*1,30)/2*4+(1,30*1,20) = 3,29 μ2

ΤΥΠΙΚΑ ΣΚΑΜΜΑΤΑ ΣΩΛΗΝΩΤΩΝ ΑΓΩΓΩΝ ΜΕ ΚΑΜΠΑΝΑ ΚΑΙ ΕΠΙΠΕΔΗ ΒΑΣΗ ΕΔΡΑΣΗΣ ΑΠΟΧΕΤΕΥΣΗΣ ΟΜΒΡΙΩΝ ΥΔΑΤΩΝ

ΔΙΑΤΟΜΗ ΤΣΙΜΕΝΤΟΣΩΛΗΝΩΝ ΜΕ ΚΑΜΠΑΝΑ ΚΑΙ ΕΔΡΑΣΗ
(σε ασφαλτόδρομο)

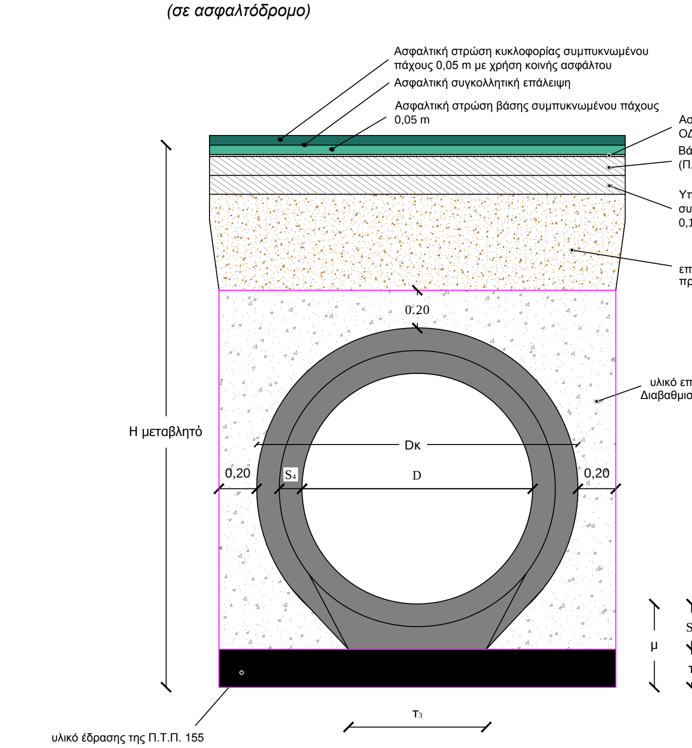

D cm	τ	S_1	μ	S_4	$τ_3$	Dκ
30	100	80	180	50	250	495
40	100	90	190	50	320	600
50	100	100	200	50	400	730
60	100	115	215	58	450	860
70	150	126	276	66	500	992
80	150	138	288	74	550	1116
90	150	150	300	82	600	1252
100	150	164	314	90	650	1388
120	150	181	331	102	730	1632
			διαστάσεις σε mm			

ΤΥΠΙΚΗ ΔΙΑΤΟΜΗ
ΔΙΑΤΟΜΗ ΟΡΥΓΜΑΤΟΣ ΟΤΑΝ Η ≥ 1.00 m

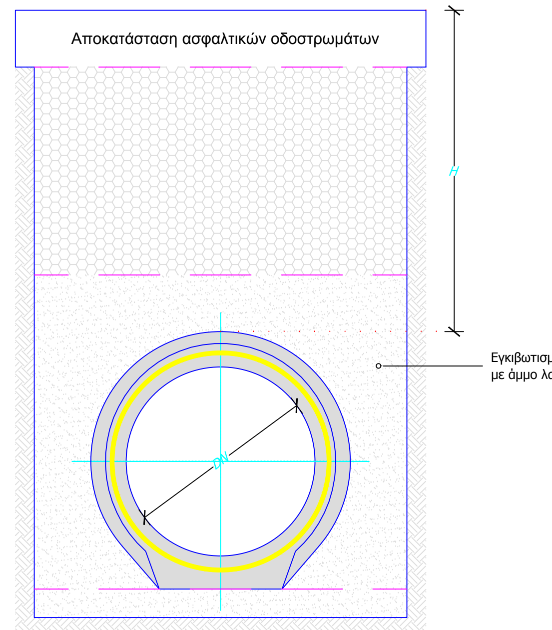

ΤΥΠΙΚΗ ΔΙΑΤΟΜΗ
ΔΙΑΤΟΜΗ ΟΡΥΓΜΑΤΟΣ ΟΤΑΝ Η < 1.00 m

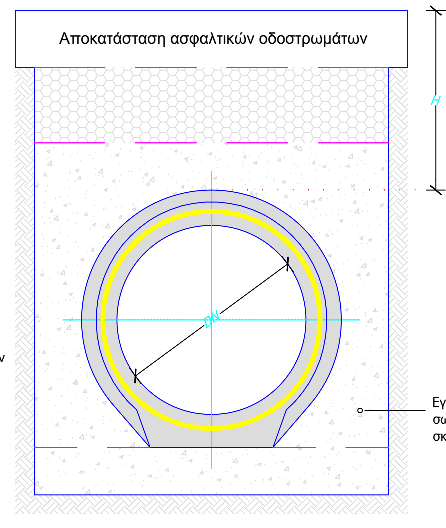

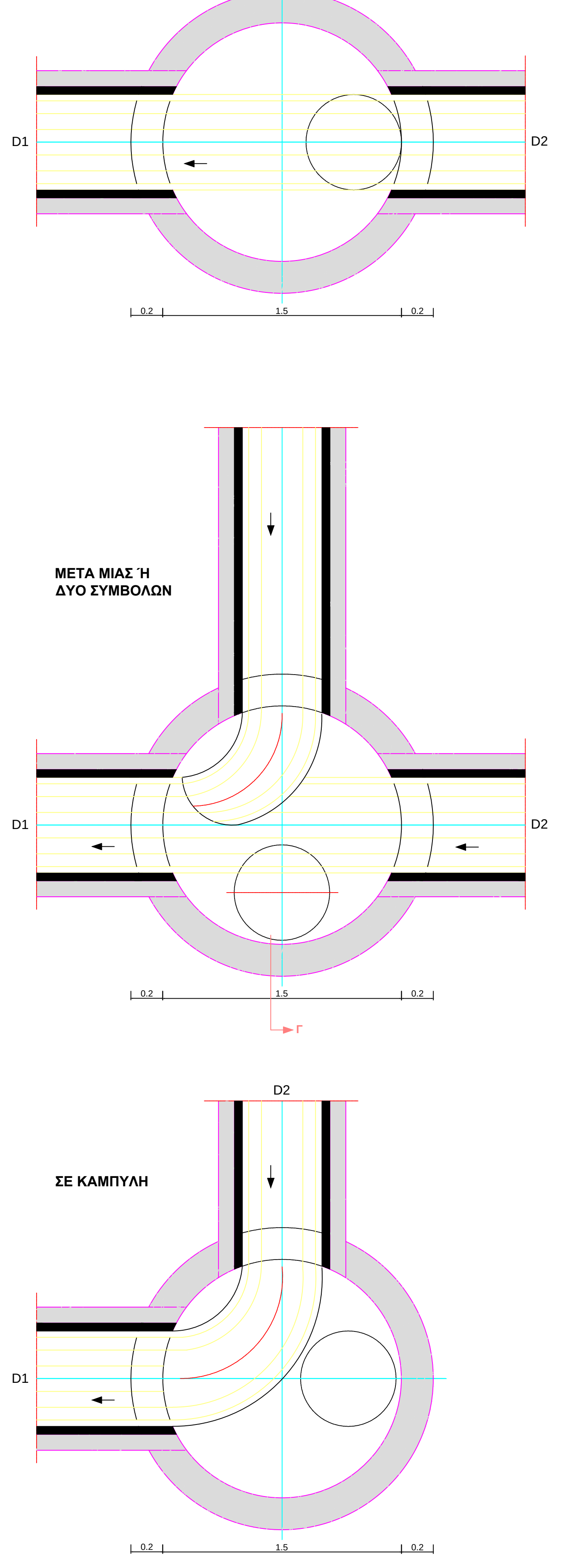

Φρεάτιο υδροσυλλογής τύπου Φ1Ν (ΠΚΕ)

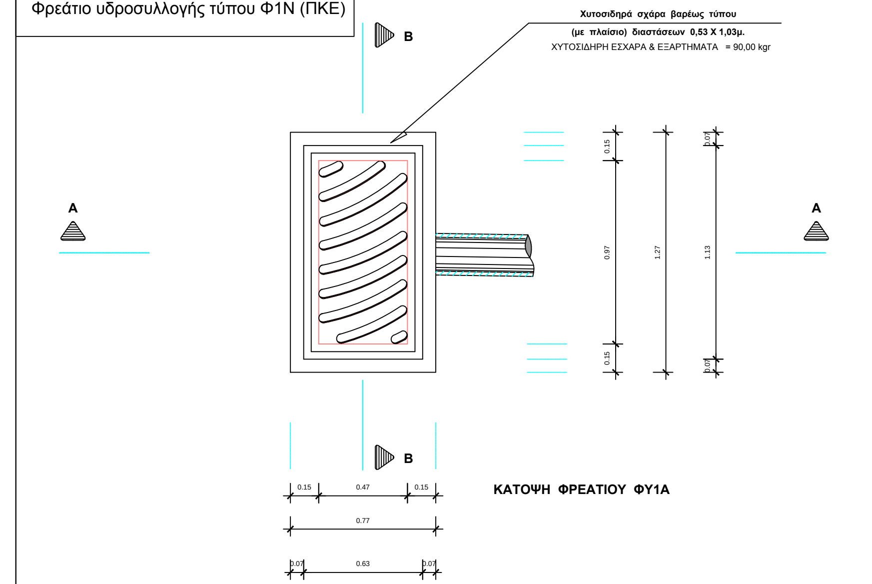

ΚΑΤΟΨΗ ΦΡΕΑΤΙΟΥ Φ1ΧΑ

ΟΠΛΙΣΜΟΙ ΦΡΕΑΤΙΟΥ

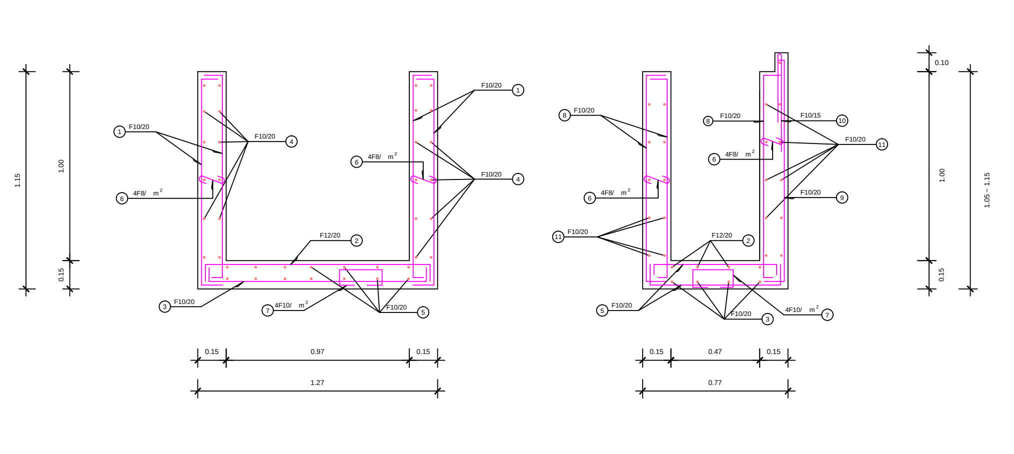

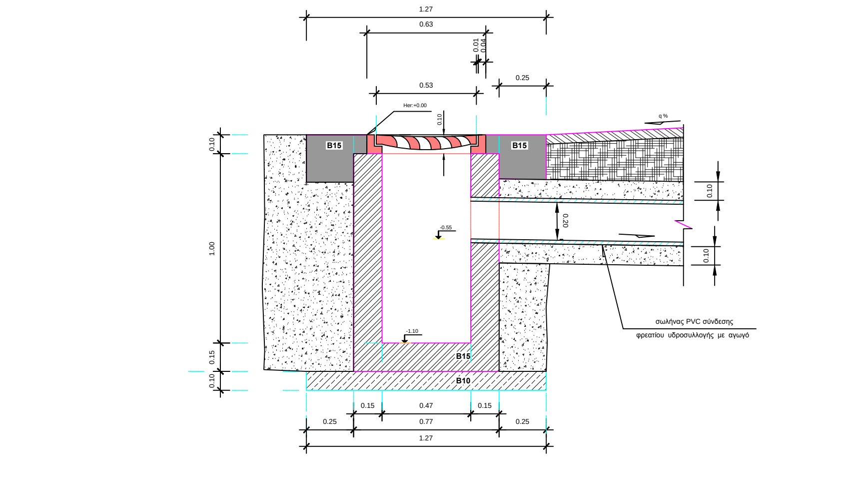

ΤΟΜΗ Α - Α

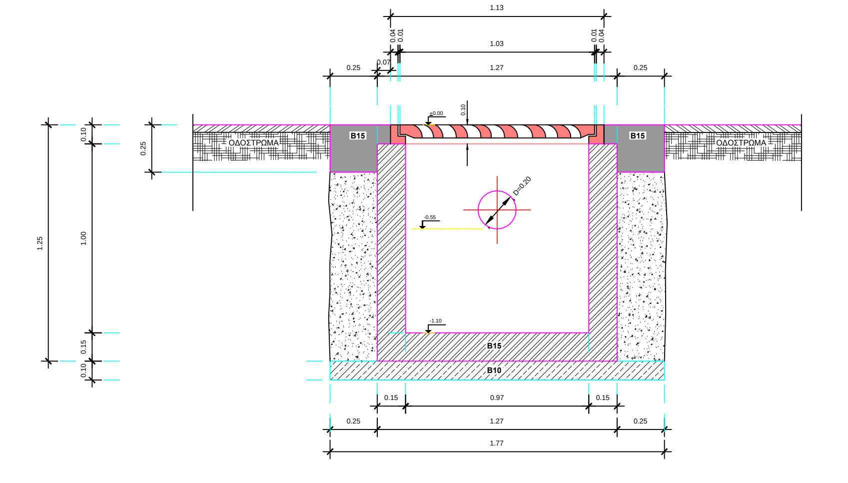

ΤΟΜΗ Β-Β

ΠΙΝΑΚΑΣ ΟΠΛΙΣΜΟΥ ΦΡΕΑΤΙΟΥ

a/a	ΣΧΗΜΑ ΡΑΒΔΟΥ	Ø	ΜΗΚΟΣ ΤΕΜΑΧ.	ΟΜΟΙΑ ΤΕΜΑΧ.	ΟΛΙΚΟ ΜΗΚΟΣ	ΒΑΡΟΣ ΑΝΑmm	ΟΛΙΚΟ ΒΑΡΟΣ
1	10 / 110 / 10	10	1.30	20	26.00	0.617	16.04
2	10 / 120 / 10	12	1.40	5	7.00	0.888	6.22
3	10 / 120 / 10	10	1.40	5	7.00	0.617	4.32
4	10 / 70 / 10	10	0.90	24	21.60	0.617	13.33
5	10 / 70 / 10	10	0.90	14	12.60	0.617	7.77
6	5 / 10 / 5	8	0.20	20	4.00	0.395	1.58
7	10 / 30 / 10 / 10 / 10	10	0.70	4	2.80	0.617	1.73
8	10 / 110 / 10	10	1.30	18	23.40	0.617	14.44
9	10 / 120 / 10	10	1.40	7	9.80	0.617	6.05
10	5 / 40 / 25	10	0.70	10	7.00	0.617	4.32
11	10 / 90 - 120 / 10	10	1.25	25	31.25	0.617	19.28
						ΑΘΡΟΙΣΜΑ	95.08
						ΟΛΙΚΟ ΒΑΡΟΣ (ST III) S500	96 χγρ

ΠΙΝΑΚΑΣ ΣΚΥΡΟΔΕΜΑΤΟΣ ΦΡΕΑΤΙΟΥ

a/a	ΤΥΠΟΣ	ΠΡΟΜΕΤΡΗΣΗ	μ3
1	B15 C16/20	(0.07*1.77+0.07*0.77)+(2*1.27*(0.07*0.1))+(2*0.63*(0.07*0.1))+ +(2*1.77*(0.25^2))+(2*0.77*(0.25^2))+ +(2*1.27*0.15*1)+(2*0.47*0.15*1)+(0.47*0.97*0.15)=	1.112
2	B10 C12/15	(1.77*1.27*0.1)=	0.225

ΞΥΛΟΤΥΠΟΣ ΦΡΕΑΤΙΟΥ

a/a	ΠΡΟΜΕΤΡΗΣΗ	m2
1	=(2*1.27*1.15)+(2*0.77*1.15)+(1.27*0.77)+(2*0.97*1)+(2*0.47*1) + +(2*1.27*0.1)+(2*1.77*0.1)+(1.77*1.27) =	11.41

ΛΕΠΤΟΜΕΡΕΙΑ ΣΥΝΔΕΣΗΣ ΑΓΩΓΟΥ
ΦΡΕΑΤΙΟΥ ΥΔΡΟΣΥΛΛΟΓΗΣ ΜΕ ΑΓΩΓΟ ΟΜΒΡΙΩΝ

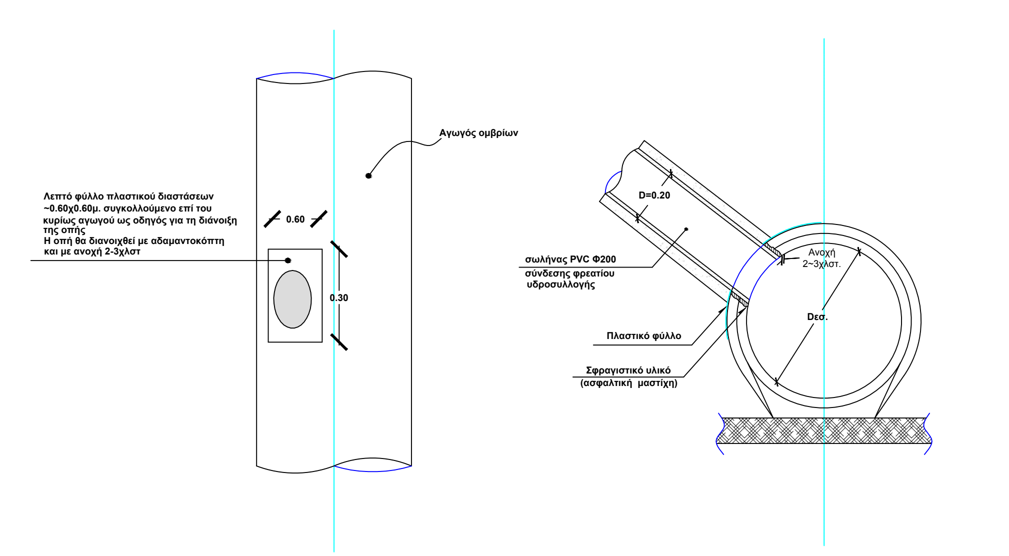

ΕΛΛΗΝΙΚΗ ΔΗΜΟΚΡΑΤΙΑ
ΝΟΜΟΣ ΙΩΑΝΝΙΝΩΝ
ΔΗΜΟΣ ΖΙΤΣΑΣ
Δ/ΝΣΗΣ ΤΕΧΝΙΚΩΝ ΥΠΗΡΕΣΙΩΝ
ΠΟΛΕΟΔΟΜΙΑΣ ΚΑΙ ΠΕΡΙΒΑΛΛΟΝΤΟΣ

ΜΕΛΕΤΗ :
ΑΠΟΧΕΤΕΥΣΗ ΟΜΒΡΙΩΝ ΥΔΑΤΩΝ ΤΜΗΜΑΤΟΣ ΟΙΚΙΣΜΟΥ Τ.Κ ΖΩΟΔΟΧΟΥ

ΕΡΓΟΔΟΤΗΣ : ΔΗΜΟΣ ΖΙΤΣΑΣ

ΑΝΑΔΟΧΟΣ : **ΤΕΚΜΩΝ ΜΕΛΕΤΗΤΙΚΗ ΕΕ**
ΠΑΠΑΓΕΩΡΓΙΟΥ ΚΩΝΣΤΑΝΤΙΝΑ
Πολιτικός Μηχανικός

ΜΕΛΕΤΗ : ΥΔΡΑΥΛΙΚΗ	ΣΤΑΔΙΟ ΜΕΛΕΤΗΣ : Α' ΦΑΣΗ
ΤΙΤΛΟΣ : ΤΥΠΙΚΑ ΣΧΕΔΙΑ	ΚΩΔΙΚΟΣ ΣΧΕΔΙΟΥ / ΤΕΥΧΟΥΣ: Σ1.1/Τ2
	ΗΜΕΡΟΜΗΝΙΑ : 6/2016
	ΚΛΙΜΑΚΑ: 1:50
	ΚΩΔΙΚΟΣ ΕΡΓΟΥ : ....

για τη **ΤΕΚΜΩΝ ΜΕΛΕΤΗΤΙΚΗ ΕΕ**	Ελεούσα / / 2016 η Επιβλέπουσα
ΝΙΚΟΛΟΣ ΑΠΟΣΤΟΛΗΣ Αγρ.Τοπ. Μηχανικός	Τσιατούρα Αναστασία Πολιτικός Μηχ/κός
τοπογραφική μελέτη	Ελεούσα / / 2016 ΘΕΩΡΗΘΗΚΕ Η Προϊσταμένη Δ/νσης κ.α.α.
ΠΑΠΑΓΕΩΡΓΙΟΥ ΚΩΝΣΤΑΝΤΙΝΑ Πολιτικός Μηχανικός	Στάθης Σταύρος Ηλεκτρολόγος Μηχ/κός

ΑΠΟΦΑΣΗ ΕΓΚΡΙΣΗΣ :